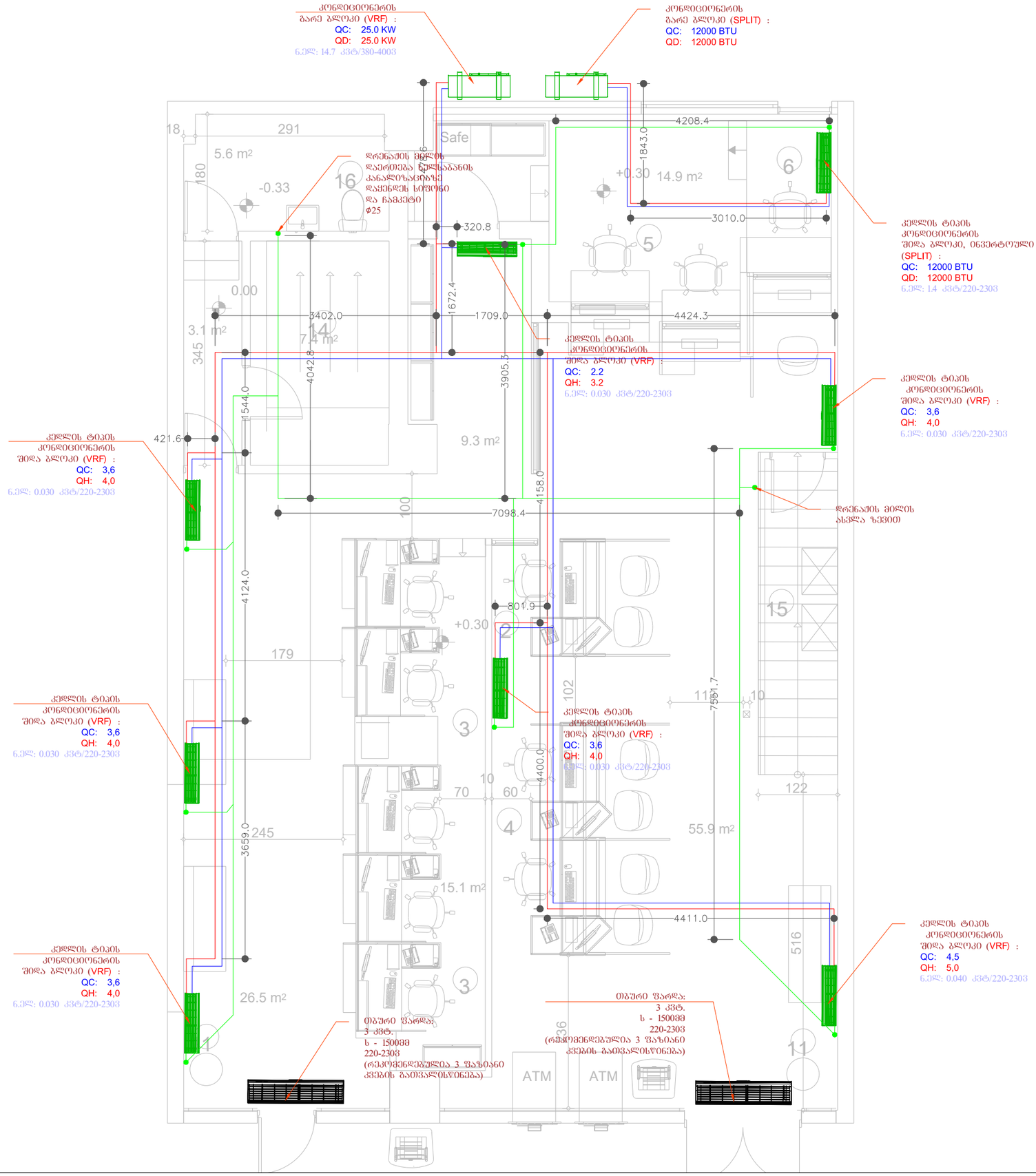

ოთახების ექსპლიკაცია:

1. ფილიალის მართველი -1
2. საკრედიტოს უფროსი -1
3. საკრედიტო - 11
4. საშუალო ბიზ.კრედ - 4
5. ავტო ლომბარდი -1
6. საოპერაციო მენეჯერი -1
7. მოლარე ოპერატორი (სოც) -5
8. მოლარე ოპერატორი (ბიზ) -3
9. მოლარე -2
10. ოქრს.ლომბარდი -1
11. მითერი -2
12. შეხვედრების ოთახი -3
13. სამზარეულო -1
14. არქივი -1
15. ტექ.ოთახი/საკუჭნაო -1 16.ჭრ -2

დეგენდა:

რევიზია:	თარიღი:
B "03"	11.12.2021

პროექტის დასახელება:

სს "ლიბერთი ბანკი"-ს ფილიალი

პროექტის მისამართი:

ბათუმი, საქართველო

დამკვეთი

სს "ლიბერთი ბანკი"

LIBERTY

შემსრულებელი:

შპს "ტეს"

ს.კ: 406203406

კოზიცია:	სახელი:	ხელმოწერა:
ფერადბეტონი:	ბეტონი ბალიანი	

ნახაზის კოდი: 158_LB_BAT_MP_REV_B_03

დასწავლილია: მექანიკა

ნახაზის განმარტება: ბათბობა-ბაბრილება, კონდიცირება და დრენაჟი (I სართული)

ეტაპი: კონცეპცია

გვ.-ები:	გვერდი:
05	03

ხელმ. თარიღი:	11.12.2021
მაშტაბი:	1:100
შრფ. ფორმატი:	A3

ობილისი 2021 წელი

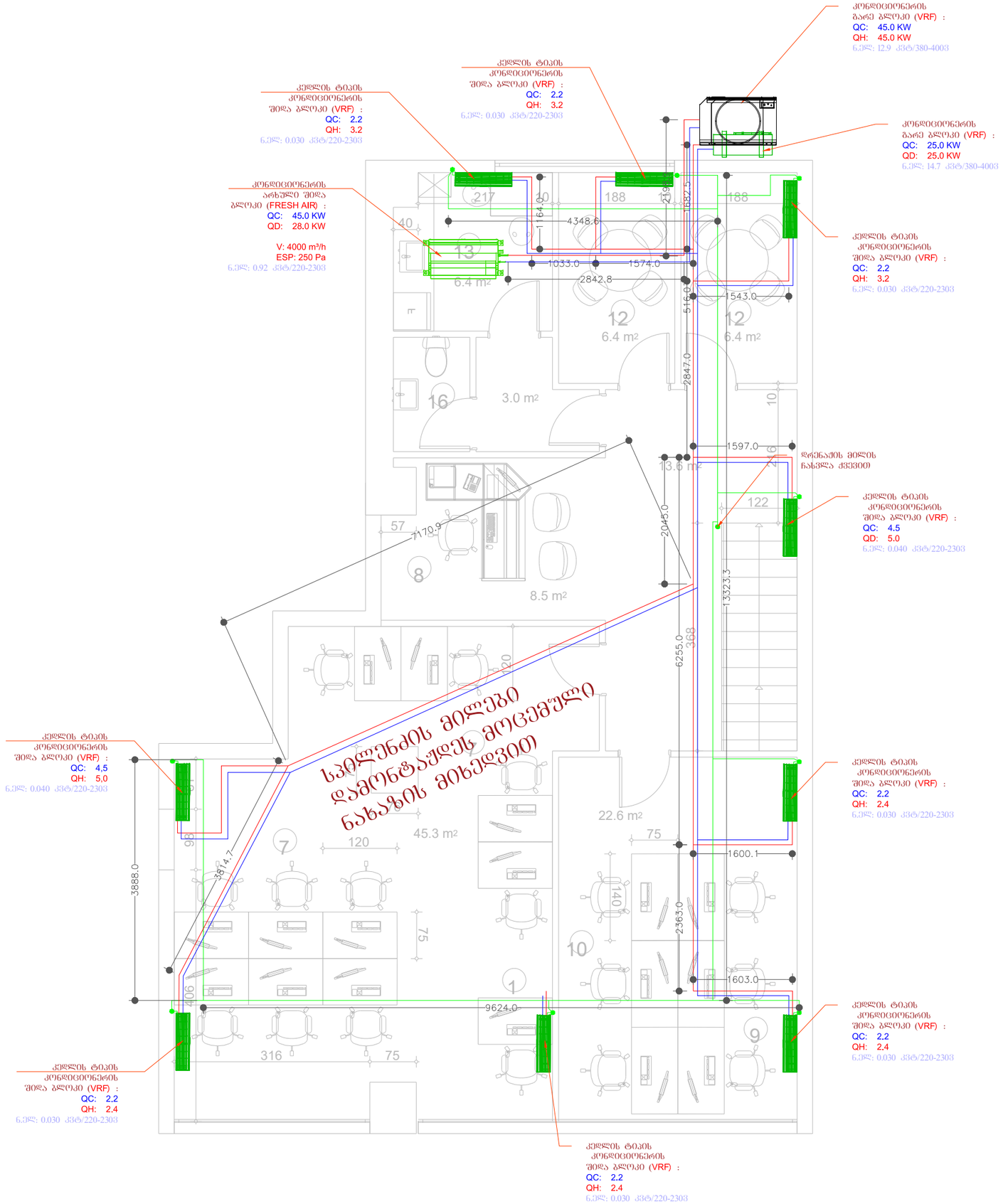

ᲝᲗᲐᲮᲔᲑᲘᲡ ᲔᲥᲡᲞᲚᲘᲙᲐᲪᲘᲐ:

1. ᲤᲘᲚᲘᲐᲚᲘᲡ ᲛᲐᲠᲗᲕᲔᲚᲘ -1
2. ᲡᲐᲠᲔᲓᲘᲢᲝᲡ ᲣᲤᲠᲝᲡᲘ -1
3. ᲡᲐᲠᲔᲓᲘᲢᲝ - 11
4. ᲡᲐᲨᲣᲐᲚᲝ ᲑᲘᲖ.ᲙᲠᲔᲓ - 4
5. ᲐᲕᲢᲝ ᲚᲝᲛᲑᲐᲠᲓᲘ -1
6. ᲡᲐᲝᲞᲔᲠᲐᲪᲘᲝ ᲛᲔᲜᲔᲯᲔᲠᲘ -1
7. ᲛᲝᲚᲐᲠᲔ ᲝᲞᲔᲠᲐᲢᲝᲠᲘ (ᲡᲝᲪ) -5
8. ᲛᲝᲚᲐᲠᲔ ᲝᲞᲔᲠᲐᲢᲝᲠᲘ (ᲑᲘᲖ) -3
9. ᲛᲝᲚᲐᲠᲔ -2
10. ᲝᲭᲠᲡ.ᲚᲝᲛᲑᲐᲠᲓᲘ -1
11. ᲛᲘᲗᲘᲔᲠᲘ -2
12. ᲨᲔᲮᲕᲔᲓᲠᲔᲑᲘᲡ ᲝᲗᲐᲮᲘ -3
13. ᲡᲐᲛᲖᲐᲠᲔᲣᲚᲝ -1
14. ᲐᲠᲥᲘᲕᲘ -1
15. ᲢᲔᲥᲝᲗᲐᲮᲘ/ᲡᲐᲥᲣᲨᲜᲐᲝ -1 16.ᲭᲑ -2

ᲓᲔᲢᲐᲚᲔᲑᲘ:

ᲠᲔᲕᲘᲖᲘᲐ:	ᲗᲐᲠᲘᲦᲘ:
B "03"	11.12.2021

ᲞᲠᲝᲔᲥᲢᲘᲡ ᲓᲐᲡᲐᲮᲔᲚᲔᲑᲐ:

სს "ᲚᲘᲑᲔᲠᲗᲘ ᲑᲐᲜᲙᲘ"-Ს ᲤᲘᲚᲘᲐᲚᲘ

ᲞᲠᲝᲔᲥᲢᲘᲡ ᲛᲘᲡᲐᲛᲐᲠᲗᲘ:

ᲑᲐᲗᲣᲛᲘ, ᲡᲐᲥᲐᲠᲗᲕᲔᲚᲝ

ᲓᲐᲛᲙᲕᲔᲗᲘ

სს "ᲚᲘᲑᲔᲠᲗᲘ ᲑᲐᲜᲙᲘ"

LIBERTY

ᲨᲔᲛᲡᲠᲣᲚᲔᲑᲔᲚᲘ:

შპს "ტეს"

ს.კ: 406203406

ᲙᲝᲓᲘᲠᲔᲑᲐ:	ᲡᲐᲮᲔᲚᲘ:	ᲮᲔᲚᲛᲝᲬᲔᲠᲐ:
ᲠᲔᲓᲐᲥᲢᲝᲠᲘ:	ᲛᲘᲛᲝᲬᲝᲚ ᲒᲐᲜᲪᲮᲐᲓᲘ	

ᲜᲐᲮᲐᲖᲘᲡ ᲙᲝᲓᲘ:

158_LB_BAT_MP_REV_B_03

ᲓᲘᲡᲬᲘᲠᲘᲚᲘ:

ᲛᲔᲥᲐᲜᲘᲙᲐ

ᲜᲐᲮᲐᲖᲘᲡ ᲒᲐᲜᲛᲐᲠᲢᲔᲑᲐ:

ᲒᲐᲗᲑᲝᲑᲐ-ᲒᲐᲑᲠᲘᲚᲔᲑᲐ, ᲙᲝᲜᲓᲘᲪᲘᲠᲔᲑᲐ ᲓᲐ ᲓᲠᲔᲜᲐᲟᲘ (ᲐᲜᲢᲠᲔᲡᲝᲚᲘ)

ᲔᲢᲐᲟᲘ:

ᲙᲝᲜᲪᲔᲞᲪᲘᲐ

ᲒᲕ.-ᲔᲑᲘ:	ᲒᲕᲔᲠᲓᲘ:	
05	04	

ᲮᲔᲚᲛ. ᲗᲐᲠᲘᲦᲘ:	11.12.2021
ᲛᲐᲨᲢᲐᲑᲘ:	1:100
ᲤᲣᲠᲪ. ᲤᲝᲠᲛᲐᲢᲘ:	A3

ᲗᲑᲘᲚᲘᲡᲘ	2021 ᲬᲚᲘ

No.	Name	Model	Quantity	Unit	Description
1	V4 Plus I VRF (380-415V)	MDV-V260W/DRN1	1		V4 Plus I VRF (380-415V)
2	Wall_mounted	MI2-22GDHN1	1		Wall_mounted
3	Wall_mounted	MI2-36GDHN1	5		Wall_mounted
4	Wall_mounted	MI2-45GDHN1	1		Wall_mounted
5	Branch joint	FQZHN-02D	1		Branch joint
6	Branch joint	FQZHN-01D	5		Branch joint
7	Pipe	Ø6.35	29.0	m	Copper pipe
8	Pipe	Ø9.53	21.4	m	Copper pipe
9	Pipe	Ø12.7	29.0	m	Copper pipe
10	Pipe	Ø15.9	16.4	m	Copper pipe
11	Pipe	Ø19.1	2.0	m	Copper pipe
12	Pipe	Ø22.2	3.0	m	Copper pipe
13	R410A refrigerant	R410A	2.03	kg	Extra Refrigerant Added

პირველი სართულის ვრფ-ის სისტემა

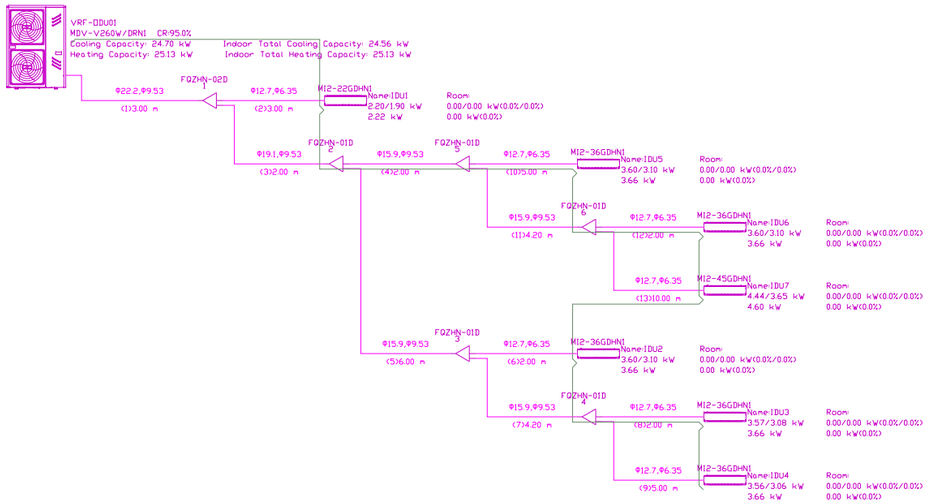

No.	Name	Model	Quantity	Unit	Description
1	V6 VRF (380-415V)	MV6-450WV2GN1	1		V6 VRF (380-415V)
2	Fresh air processing unit	MI2-450FADHN1	1		Fresh air processing unit
3	Pipe	Ø15.9	7.0	m	Copper pipe
4	Pipe	Ø28.6	7.0	m	Copper pipe
5	R410A refrigerant	R410A	1.19	kg	Extra Refrigerant Added

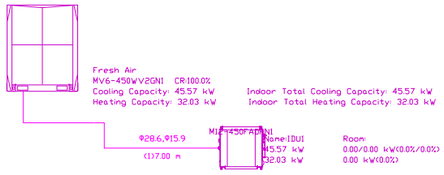

No.	Name	Model	Quantity	Unit	Description
1	V4 Plus I VRF (380-415V)	MDV-V260W/DRN1	1		V4 Plus I VRF (380-415V)
2	Wall_mounted	MI2-22GDHN1	6		Wall_mounted
3	Wall_mounted	MI2-45GDHN1	2		Wall_mounted
4	Branch joint	FQZHN-02D	1		Branch joint
5	Branch joint	FQZHN-01D	6		Branch joint
6	Pipe	Ø6.35	25.5	m	Copper pipe
7	Pipe	Ø9.53	24.4	m	Copper pipe
8	Pipe	Ø12.7	25.5	m	Copper pipe
9	Pipe	Ø15.9	20.4	m	Copper pipe
10	Pipe	Ø19.1	1.0	m	Copper pipe
11	Pipe	Ø22.2	3.0	m	Copper pipe
12	R410A refrigerant	R410A	2.11	kg	Extra Refrigerant Added

მეორე სართულის ვრფ-ის სისტემა

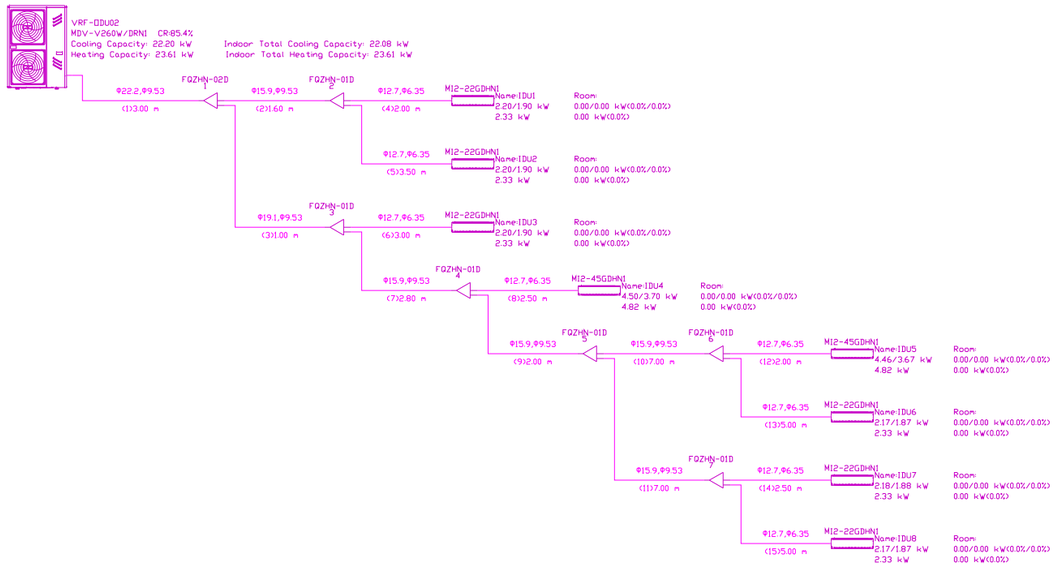

ᲝᲗᲐᲮᲔᲑᲘᲡ ᲨᲔᲯᲐᲛᲘᲡᲘᲡᲐᲪᲘᲐ:

ᲚᲔᲒᲔᲜᲓᲐ:

რევიზია:	*თარიღი:*	
B	"03"	11.12.2021

პროექტის დასახელება:

სს "ლიბერთი ბანკი"-ს ფილიალი

პროექტის მისამართი:

ბათუმი, საქართველო

დამკვეთი

სს "ლიბერთი ბანკი"

LIBERTY

შემსრულებელი:

შპს "ტეს"

ს.კ: 406203406

კოზიცია:	*სახელი:*	*ხელმოწერა:*
რიგითი ნომერი:	*ბეჭდის მარკა*	

ნახაზის კოდი:

158_LB_BAT_MP_REV_B_03

დასწორებულია:

მექანიკა

ნახაზის განმარტება:

ბათბოგა-ბაბრილება, კონდიციერების სქემატური გეგმა

ეტაპი:

კონცეპცია

გვ.-ები:	*გვერდი:*	
05	05	

ხელმ. თარიღი:	*11.12.2021*
მაშტაბი:	*1:100*
ფურც. ფორმატი:	*A3*

თბილისი	2021 წელი